IVECO X-WAY

L'APPROCHE PARFAITE

IVECO

Votre partenaire pour un transport durable

IVECO
IVECO X-WAY

IVECO X-WAY
DRIVE THE NEW WAY

L'IVECO X-WAY offre une **flexibilité accrue** dans sa personnalisation afin de répondre à vos besoins spécifiques. Avec son approche entièrement modulaire, il s'adapte parfaitement à vos missions. Son système HI-TRACTION et ses fonctionnalités dédiées chantier garantissent une **productivité élevée** jusqu'aux derniers kilomètres.

L'IVECO X-WAY performe dans la Mission Béton avec la **meilleure charge utile** dans la version bétonnière Super Loader, qui possède le poids en ordre de marche le plus faible du marché.

L'IVECO X-WAY intègre les **fonctionnalités les plus avancées** de la GAMME IVECO WAY : la **cabine redessinée** permet à la **sécurité, au confort et au rendement énergétique** de franchir un nouveau palier. La connectivité avancée introduit une multitude de **services** développés pour faciliter la vie du conducteur et **maximiser la disponibilité du véhicule**.

L'APPROCHE PARFAITE 04
IVECO X-WAY EN UN COUP D'ŒIL 06
DU SUR-MESURE POUR VOTRE MISSION 08
UN CONFORT DE CONDUITE SUPÉRIEUR 10
UN ENVIRONNEMENT DE VIE ET DE TRAVAIL OPTIMAL 12
UNE MISSION : UN IVECO X-WAY 14
MISSION BÉTON 16
MISSION BENNE 18
MISSION BRAS ET POLYBENNE 20
MISSION GRUE & PLATEFORME 22
MISSION TRACTEUR APPROCHE CHANTIER 24
MISSION GRUMIER 26
MISSION HYDROCUREUR 28
LA VOIE NATURELLE 30
CONFIGUREZ VOTRE IVECO X-WAY 32
UN NOUVEAU MONDE DE CONNECTIVITÉ MYIVECO WAY SOLUTION 36
SERVICES PERSONNALISÉS PREMIUM 38
CONTRATS D'ENTRETIEN 39
ACCESSOIRES IVECO 40
SERVICES IVECO 41
CHOISISSEZ VOTRE MODÈLE IVECO X-WAY 42

L'APPROCHE PARFAITE

Spécialement conçu pour les missions de construction et les missions urbaines, la gamme IVECO X-WAY est la parfaite combinaison des **meilleures technologies issues de la gamme routière** et de la **robustesse légendaire des véhicules chantiers** d'IVECO.

Cette robustesse, associée au faible poids en ordre de marche, place la version Super Loader comme offrant **la charge utile la plus élevée de sa catégorie**.

Grace à son **approche modulaire** et à son **design dédié approche chantier**, la gamme IVECO X-WAY se traduit par une grande variété de modèles et une **flexibilité à toute épreuve** : du sur-mesure pour vos missions.

La cabine a été entièrement redessinée pour fournir aux conducteurs d'**excellentes conditions de vie à bord** et réduire la **consommation de carburant** du véhicule.

Les technologies avancées du moteur fournissent un rendement énergétique exceptionnel, marque de fabrique de la gamme lourde d'IVECO. Associé à un faible coût de maintenance, l'IVECO X-WAY affiche donc un **coût total d'exploitation exceptionnellement bas**.

Avec la disponibilité de 3 configurations, de pare-chocs spécifiquement conçus pour les missions approche chantier, de fonctionnalités comme l'HI-TRACTION et les modes manœuvre (Creep) et chantier, l'IVECO X-WAY est parfaitement adapté pour assurer **la mobilité sur les derniers kilomètres**, ainsi que d'**exceptionnelles performances sur les routes**.

IVECO X-WAY EN UN COUP D'ŒIL

RÉTROVISEURS AÉRODYNAMIQUE AMÉLIORÉE
OFFRE COMPLÈTE DE PRISES DE MOUVEMENT
VERSION SUPER LOADER :
MEILLEURE CHARGE UTILE
IVECO
DESIGN DE LA
GRILLE AVANT
PHARES FULL LED
ET GRILLE DE PROTECTION
PARE-CHOCS MULTI-PIÈCES
VERSIONS DE VÉHICULE : ON, ON+, OFF

DU SUR-MESURE POUR VOTRE MISSION

PERSONNALISER VOTRE PARE-CHOCS

Le tout nouveau pare-chocs offre un choix de solutions plastiques, hybrides ou en acier afin que vous puissiez choisir celle qui répond aux besoins spécifiques de votre mission.

Le pare-chocs multi-pièces vous protégera vous et votre véhicule – et vous permettra d'économiser sur les coûts de réparation, seule la section endommagée étant à remplacer.

Vous pouvez également personnaliser votre pare-chocs et vos bas de caisse avec un choix de combinaisons de couleurs et de matériaux.

PARE-CHOCS HYBRIDE

PARE-CHOCS EN PLASTIQUE

PARE-CHOCS EN ACIER

LE CHOIX PARFAIT DE VERSIONS

Vous pouvez choisir la version qui correspond le mieux aux besoins de votre mission :

VERSION ON
PARFAITE POUR LES MISSIONS PRINCIPALEMENT ROUTIÈRES

- Homologation route (N3)
- Confort optimal sur la route et châssis renforcé
- Montée et descente de cabine simplifiées avec une excellente visibilité pour des conditions de travail en toute sécurité – en situations urbaines également

VERSION ON+
PARFAITE POUR DES MISSIONS SUR DIFFÉRENTS TERRAINS, ASSURANT UNE MOBILITÉ SUR LES DERNIERS KILOMÈTRES DU TRAJET

- Homologation route (N3)
- Angle d'approche et garde au sol augmentés par rapport à la version ON
- Protection améliorée du pare-chocs

VERSION OFF
PARFAITE POUR LES MISSIONS PRINCIPALEMENT SUR LES CHANTIERS

- Homologation chantier (N3G)
- Capacité de franchissement élevée adaptée aux chantiers et angle d'approche important (> 25°) pour des performances optimales sur les sections de chantier de votre mission
- Coûts d'entretien et de réparation inférieurs aux véhicules de chantiers purs

MOBILITÉ SUR LES DERNIERS KILOMÈTRES DU TRAJET

L'IVECO X-WAY peut s'appuyer sur une vaste gamme de caractéristiques et de fonctionnalités permettant au véhicule de compléter n'importe quel type de mission, assurant une productivité élevée constante jusqu'aux derniers kilomètres du trajet.

BOÎTE DE VITESSES HI-TRONIX AVEC FONCTIONNALITÉS DE CHANTIER

Avec la boîte de vitesses robotisée HI-TRONIX 12 et 16 rapports, vous pouvez bénéficier d'une multitude de fonctionnalités comme le rocking mode, le mode chantier, le mode manœuvre (Creep) ainsi que de 4 vitesses de marche arrière pour affronter facilement les sections de chantier de votre mission.

SUSPENSION ET ESSIEUX MODULAIRES

L'IVECO X-WAY offre une flexibilité inégalée avec un choix d'essieux arrière dans une Réduction simple ou Double, une suspension pneumatique et mécanique et des freins à disque avant et arrière.

ENTRAÎNEMENT HYDROSTATIQUE HI-TRACTION

Le système HI-TRACTION passe à la traction intégrale pour vous donner une adhérence maximale – seulement quand vous en avez besoin – améliorant ainsi la maniabilité et la sécurité de conduite, tout en augmentant le rendement énergétique.

UN CONFORT DE CONDUITE SUPÉRIEUR

L'ensemble de l'espace conducteur a été créé pour fournir un environnement de conduite optimal doté d'une ergonomie et d'une disposition des commandes exceptionnelles, d'un espace accru et d'une excellente visibilité. Tous les détails ont été attentivement étudiés pour répondre aux attentes du conducteur sur la route.

VOLANT

Toutes les fonctions essentielles du véhicule à portée de main

GESTION DE LA TEMPERATURE INTEGREE

Chauffage, ventilation et climatisation

LOGEMENT DE CLÉ DÉDIÉ

Démarrez et arrêtez le moteur en appuyant simplement sur la commande Marche/Arrêt

Tableau de bord cabine AD-AT

Personnalisez vos sièges avec un rembourrage en cuir ou en tissu et profitez du confort luxueux des coussins.

Volant multi-fonctions disponible en cuir. La jante du volant dispose d'un méplat pour plus d'espace aux jambes (méplat présent suivant configuration d'essieux et d'empattement).

INFODIVERTISSEMENT

Emportez votre vie numérique à bord grâce à la mise en miroir de votre smartphone et à d'innovantes fonctionnalités

CAPTEUR CRÉPUSCULAIRE ET DÉTECTEUR DE PLUIE

Activation automatique des phares et des essuie-glaces

Cabine AD interne

UN ENVIRONNEMENT DE VIE ET DE TRAVAIL OPTIMAL

La cabine a été dessinée autour du conducteur afin de fournir une qualité de vie supérieure à bord. Le nouveau design de cabine crée un environnement de vie spacieux et bien aménagé, tandis que l'espace nuit allie fonctionnalité et confort avec sa nouvelle disposition symétrique et ses rangements bien agencés, ses ports USB et ses commandes.

Tableau de bord cabine AS

Le nouveau vide-poche comprend un espace spécifique pour une bouteille de 1,5 L.

La console centrale peut contenir un porte-documents au format A4.

La configuration symétrique de l'espace nuit a été redessinée avec le lit de la couchette inférieure en une seule pièce – disponible avec un choix de matelas mou ou dur. Vous pouvez également choisir la couchette supérieure de rangement ou Comfort qui peut être utilisée comme compartiment à bagages ou comme lit passager.

Deux ports USB sont situés sur les compartiments supérieurs de chaque côté de la cabine.

Vaste sélection de réfrigérateurs à la capacité de près de 100 litres et disponibles avec congélateur et prises USB / 230 V.

UNE MISSION : UN IVECO X-WAY

Nous avons créé l'IVECO X-WAY avec une **approche orientée vers la réalisation de vos missions**, afin que vous puissiez choisir la configuration de véhicule qui correspond exactement à vos besoins. Ses **nombreux composants et fonctionnalités**, la **robustesse légendaire** de son châssis et le moindre détail de son design en font un véhicule capable de s'adapter à une **incroyable variété de missions** qu'il peut effectuer sans le moindre problème.

MISSION

MISSION BÉTON 16-17

MISSION BENNE 18-19

MISSION BRAS ET POLYBENNE 20-21

MISSION GRUE & PLATEFORME 22-23

MISSION TRACTEUR APPROCHE CHANTIER 24-25

MISSION GRUMIER 26-27

MISSION HYDROCUREUR 28-29

MISSION BÉTON

L'IVECO X-WAY repousse les limites avec son **poids en ordre de marche exceptionnellement bas**. La version SL a la meilleure charge utile du marché avec une configuration de châssis 8x4 pour une bétonnière, dotée d'un moteur 9 litres atteignant jusqu'à 400 ch (294 kW) et 1 700 Nm. C'est le **meilleur de sa catégorie** en termes de puissance et de densité de couple, et fournit un **rendement énergétique** exceptionnel.

BOÎTE DE VITESSES MÉCANIQUE OU ROBOTISÉE

La boîte de vitesses robotisée apporte un plus grand confort de conduite sur les véhicules qui effectuent souvent des trajets urbains courts.

EXCELLENTE MANIABILITÉ

Les différentes configurations d'essieux ainsi que les différents empattements offrent une excellente maniabilité et un rayon de braquage appréciable.

JANTES EN ALLIAGE

Des jantes en aluminium sont disponibles pour permettre de réduire le poids du véhicule jusqu'à 165 kg (selon le nombre d'essieux).

FREINS À DISQUE AVANT ET ARRIÈRE

Le frein à disque permet une meilleure décélération, tout en offrant un entretien et un réglage facilités.

UN CHÂSSIS ROBUSTE

La robustesse légendaire de notre châssis de 7,7 mm associée à une section constante permet de supporter les exigences exceptionnelles d'une bétonnière au tambour rotatif pleinement chargé. Pour les plus exigeants en charge utile, le châssis de 6,7 mm permet de réduire le poids de 40 kg.

LA PRISE DE MOUVEMENT IDÉALE

L'IVECO X-WAY propose un choix de prises de mouvement constamment actives qui, avec la nouvelle PTO Sandwich, fournit jusqu'à un maximum de 2 450 Nm, idéal pour un châssis de bétonnière associé à une pompe à béton.

SYSTÈME D'ÉCHAPPEMENT

Échappement horizontal pour les missions nécessitant un poids en ordre de marche plus faible et échappement vertical pour un environnement sain.

VISIBILITÉ DIRECTE ET INDIRECTE AMÉLIORÉE

Le design aérodynamique des rétroviseurs et leur position optimisée améliore davantage la visibilité. La vitre arrière des cabines AD/AT fournit une excellente visibilité à l'arrière du véhicule.

LA BONNE CABINE

La cabine adaptée pour les bétonnières est la version courte AD avec toit bas : plus légère, elle optimise la charge utile.

DES MOTEURS LÉGERS ET PERFORMANTS

Les moteurs 9 et 11 litres développent toute la puissance nécessaire et font preuve d'un incroyable rendement énergétique.

SUSPENSION AVANT

Charge sur essieu avant jusqu'à 9 tonnes. Disponibilité d'une suspension parabolique mono-lame pour réduire le poids en ordre de marche de jusqu'à 60 kg.

MISSION BENNE

L'IVECO X-WAY carrossé en benne basculante **ira partout où vous devrez travailler** : sur la route comme sur les chantiers, en montée ou en descente, sur les routes tortueuses les plus accidentées ou sur les chemins à peine tracés. Avec lui, vous pourrez **remplir votre mission en toute tranquillité**, pour la plus grande satisfaction de vos clients (et la vôtre !). Les nombreuses versions et options disponibles vous permettent de choisir l' **IVECO X-WAY spécifiquement adapté à votre activité**.

PRISE DE MOUVEMENT

Le circuit hydraulique de relevage de la benne est entraîné par une prise de mouvement sur boîte de vitesses ou sur moteur. Notre large choix permet de répondre à toutes les exigences.

CHARGE UTILE

Le châssis est conçu pour transporter la plus grande charge utile du marché. Suspensions pneumatiques, jantes en aluminium, réservoirs pneumatiques et de carburant.... Tout est fait pour réduire le poids et maximiser la charge utile.

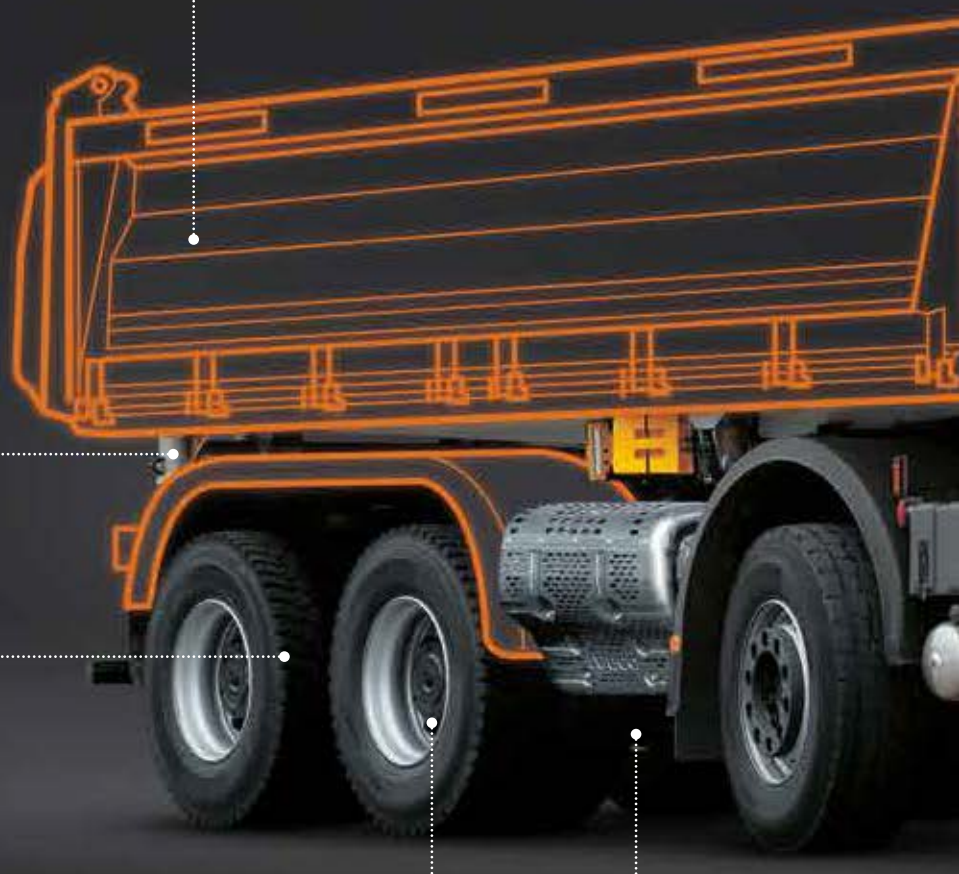

GRAND CHOIX DE CHÂSSIS

Une grande variété d'empattements (de 3 120 à 6 700 mm) et de porte-à-faux arrière s'offre à vous.

DE NOMBREUSES CONFIGURATIONS D'ESSIEUX

Choisissez parmi une vaste gamme de configurations celle qui sera parfaitement adaptée à vos besoins.

ESSIEUX ARRIÈRE

Optez pour la Simple Réduction pour bénéficier de la meilleure solution de poids et de rendement énergétique. Optez pour la Double Réduction afin d'accroître la garde au sol au niveau de l'essieu et réaliser les missions les plus sévères.

SUSPENSIONS ARRIÈRE

L'IVECO X-WAY peut être équipé de suspensions à lames ou pneumatiques en combinaison avec toutes les configurations. Les suspensions pneumatiques offrent un meilleur confort tout en réduisant la hauteur de chargement du véhicule.

CHOIX DE BOÎTES DE VITESSES

Manuelle, robotisée ou automatique : choisissez la transmission adaptée au type de trajets à réaliser et optimisez ainsi le confort et la sécurité, tout en limitant les coûts d'exploitation.

VISIBILITÉ DIRECTE ET INDIRECTE AMÉLIORÉE

Le design aérodynamique des rétroviseurs et leur position optimisée améliorent davantage la visibilité. La vitre arrière des cabines AD/AT fournit une excellente visibilité à l'arrière du véhicule.

MOTEURS

La gamme de moteurs proposée se décline en trois cylindrées (9, 11 et 13 litres) pour délivrer un rapport poids/puissance idéal pour votre mission.

CABINE

Choisissez la cabine courte AD ou la cabine profonde AT avec lit.

VERSIONS DE VÉHICULE

Choisissez la version adaptée à vos exigences spécifiques : ON, ON+ avec homologation route ou OFF avec homologation chantier.

ESSIEU AVANT

Suspension à lames jusqu'à 9 tonnes.

ACCÈS CONFORTABLE ET SÛR

Les poignées et marchepieds sont idéalement positionnés pour un accès cabine en toute sécurité. En version OFF, la marche inférieure est maintenue par des attaches en caoutchouc afin d'absorber les chocs éventuels.

FREINS À DISQUE AVANT ET ARRIÈRE

Le frein à disque permet une meilleure décélération, tout en offrant un entretien et un réglage facilités.

MISSION BRAS ET POLYBENNE

L'IVECO X-WAY offre la **maniabilité exceptionnelle, les dimensions globales compactes** , la garde au sol et la traction dont vous avez besoin pour votre carrosserie bras ou polybenne. La gamme étendue de configurations fournit **la flexibilité extrême correspondant précisément à votre mission** : distribution avec de nombreux cycles de chargement et de déchargement chaque jour ; transport longue distance avec quelques cycles par jour ; missions urbaines nécessitant **une excellente maniabilité ou conduite sur terrain difficile**.

MOTEURS

Des moteurs qui offrent toute la puissance nécessaire : moteur 9 litres ou 11 litres optimisé en fonction de vos besoins.

BOÎTE DE VITESSES

Manuelle, robotisée ou automatique : choisissez la transmission adaptée au type de trajets à réaliser et optimisez ainsi le confort et la sécurité, tout en limitant les coûts d'exploitation.

SYSTÈME D'ÉCHAPPEMENT VERTICAL

FACTEUR DÉCISIF : LA CHARGE UTILE

Les composants du châssis ont été optimisés pour offrir la charge utile maximale.

LE BON CHÂSSIS

Châssis de section constante et empattements de 3 120 à 6 700 mm pour s'adapter à toutes les tailles de conteneurs.

FEUX ARRIÈRE À LED

SUSPENSIONS ARRIÈRE PNEUMATIQUES

La suspension pneumatique permet d'abaisser l'arrière de l'engin lors des phases de chargement/déchargement des conteneurs.

HI-TRACTION – L'ENTRAÎNEMENT HYDROSTATIQUE

Toute la traction dont vous avez besoin et une plus grosse charge utile avec HI-TRACTION. Plus léger qu'une traction intégrale, il vous offre toute l'adhérence dont vous avez besoin avant et après le chargement et le déchargement. Il est également disponible avec la nouvelle fonctionnalité Avance lente hydrostatique (Creep) qui déconnecte complètement la chaîne cinématique, vous permettant de déplacer le véhicule uniquement à l'aide de la puissance hydrostatique.

ESSIEUX ARRIÈRE

Optez pour la Simple Réduction si vous devez travailler avec votre véhicule principalement sur des routes asphaltées, ou la Double Réduction pour travailler sur des terrains plus difficiles.

PRISE DE MOUVEMENT SUR MOTEUR

La prise de mouvement sur moteur vous permet d'utiliser le Bras et de positionner le crochet de façon précise tout en déplaçant le véhicule, maximisant ainsi votre productivité.

VISIBILITÉ DIRECTE ET INDIRECTE AMÉLIORÉE

Le design aérodynamique des rétroviseurs et leur position optimisée améliorent davantage la visibilité. La vitre arrière des cabines AD/AT fournit une excellente visibilité à l'arrière du véhicule.

VERSIONS DE VÉHICULE

Le choix entre trois versions (ON, ON+, OFF) vous permet d'opter pour la meilleure combinaison garde au sol/confort.

CABINE

La meilleure cabine répondant à vos besoins : cabine courte AD ; cabine profonde AT avec toit bas ou toit haut ; ou cabine profonde AS avec toit bas ou toit haut.

FREINS À DISQUE AVANT ET ARRIÈRE

Le frein à disque permet une meilleure décélération, tout en offrant un entretien et un réglage facilités.

GRANDE MANIABILITÉ

Le dernier essieu peut être directeur pour optimiser le rayon de braquage avec une maniabilité exceptionnelle. Disponible sur nos versions tridem 6x2, 8x2 et 8x4.

MISSION GRUE & PLATEFORME

L'IVECO X-WAY a été conçu pour recevoir la plupart des **grues du marché**. La **robustesse et la modularité** de l'IVECO X-WAY permettent de monter une grue à l'arrière de la cabine, ou en porte à faux **sans jamais en compromettre la stabilité** quelle que soit la version.

UN CHÂSSIS ROBUSTE

Avec ses longerons de 7,7 mm à sections constantes et ses traverses, notre châssis permet de répondre à des exigences exceptionnelles comme la torsion importante imposée par l'utilisation d'une grue.

ESSIEUX ARRIÈRE

Optez pour la Simple Réduction si vous devez travailler avec la grue principalement sur des routes asphaltées, ou la Double Réduction pour travailler sur des terrains plus difficiles.

SUSPENSIONS ARRIÈRE

La suspension pneumatique confère plus de stabilité au véhicule lors de l'utilisation de la grue grâce à sa fonction de blocage.

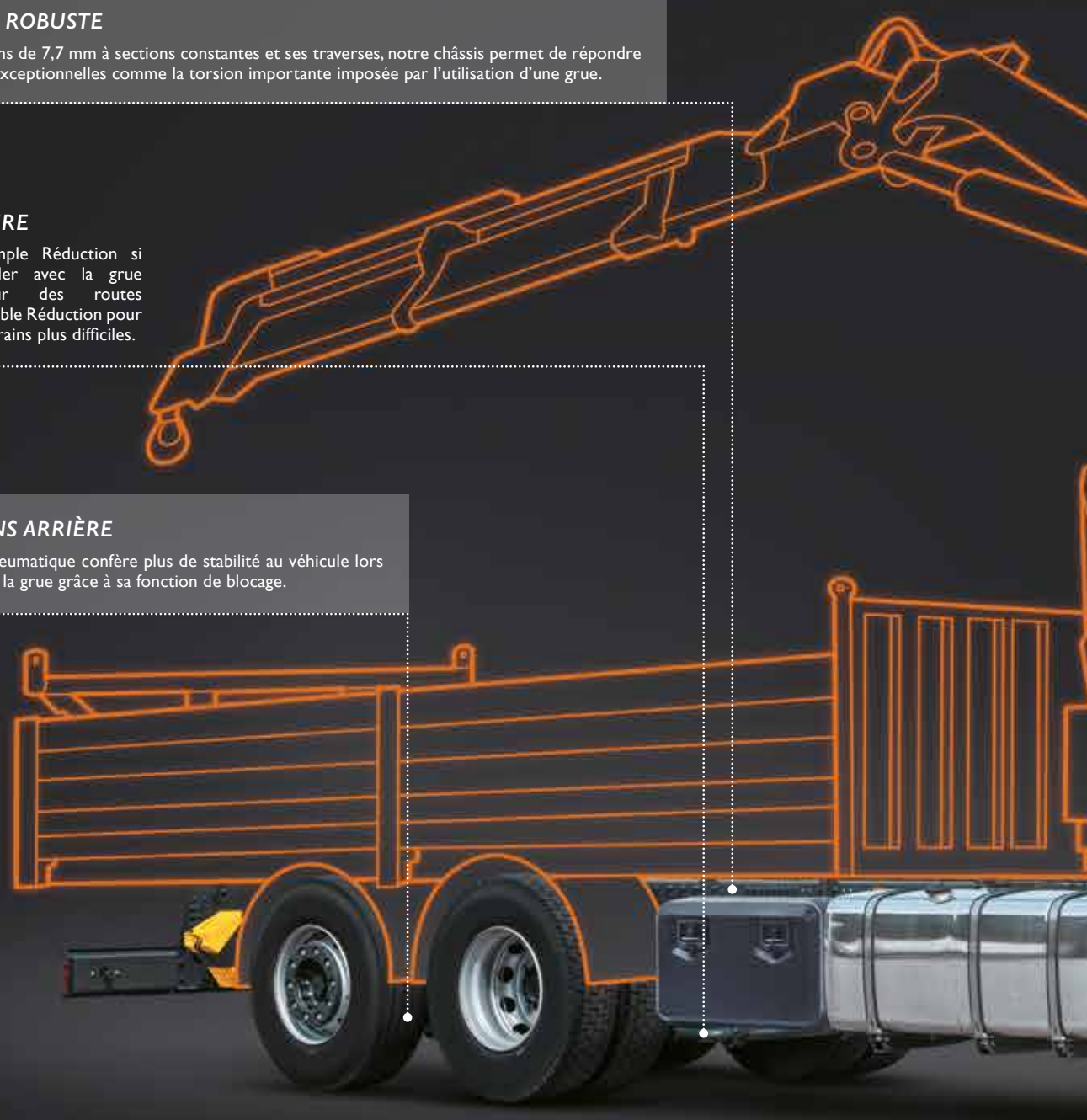

PRISE DE MOUVEMENT

Le circuit hydraulique de la grue est entraîné par une prise de mouvement sur boîte de vitesses ou sur moteur.

HI-TRACTION – L'ENTRAÎNEMENT HYDROSTATIQUE

Profitez de toute la traction dont vous avez besoin et d'une plus grosse charge utile avec HI-TRACTION. Plus léger qu'une traction intégrale, il vous offre toute l'adhér dont vous avez besoin sur les routes de terre – même quand le véhicule a été déchargé. Il est également disponible avec la nouvelle fonctionnalité Avance lente hydrostat (Creep) qui déconnecte complètement la chaîne cinématique, vous permettant de déplacer le véhicule uniquement à l'aide de la puissance hydrostatique.

SYSTÈME D'ÉCHAPPEMENT

Un système d'échappement vertical, disponible en option, permet d'éloigner les gaz d'échappements des utilisateurs de la grue.

VUE À 360°

L'excellent champ de vision fournit une visibilité exceptionnelle tout autour de l'engin.

LA BONNE CABINE

Vous pouvez choisir entre la cabine courte AD, ou les cabines profondes AT et AS, toutes disponibles avec un toit bas.

FREINS À DISQUE AVANT ET ARRIÈRE

Le frein à disque permet une meilleure décélération, tout en offrant un entretien et un réglage facilités.

MOTEURS

La gamme de moteurs proposés se décline en trois cylindrées de 9, 11 et 13 litres.

BOÎTE DE VITESSES

Manuelle, robotisée ou automatique : choisissez la transmission adaptée pour optimiser le confort et la sécurité, tout en limitant les coûts d'exploitation.

MISSION TRACTEUR APPROCHE CHANTIER

Les tracteurs IVECO X-WAY allient **un rendement énergétique exceptionnel et les meilleures technologies de sécurité au confort exceptionnel de la cabine AS**.

Vous pouvez ainsi affronter en toute confiance les derniers kilomètres de votre trajet ainsi que les conditions difficiles de chantier au moment de la livraison, tout en assurant une **haute productivité, une sécurité adéquate et un excellent coût total d'exploitation**.

DES BOÎTES DE VITESSES PERFORMANTES

Choisissez parmi des transmissions manuelles, robotisées et automatiques et réduisez votre consommation de carburant avec le rapport OverDrive.

SÉCURITÉ

Sécurité sur route : EBS, ESP, AEBS et LDWS.

FREINS À DISQUE AVANT ET ARRIÈRE

Le frein à disque permet une meilleure décélération, tout en offrant un entretien et un réglage facilités.

MOTEURS ÉCONOMIQUES EN CARBURANT

Les moteurs 9, 11 et 13 litres, associés aux caractéristiques de rendement énergétique de l'IVECO X-WAY, permettent d'effectuer d'exceptionnelles économies de carburant.

HI-TRACTION – L'ENTRAÎNEMENT HYDROSTATIQUE

Équipé d'un SYSTÈME D'AVANCEMENT HYDROSTATIQUE de toute dernière génération, l'IVECO X-WAY devient le champion de la mobilité sur terrains à faible adhérence. Plus léger et plus économique qu'une transmission intégrale permanente, c'est la solution de choix pour l'approche chantier. Il est également disponible avec la nouvelle fonctionnalité Avance lente hydrostatique (Creep) qui déconnecte complètement la chaîne cinématique, vous permettant de déplacer le véhicule uniquement à l'aide de la puissance hydrostatique.

UNE CABINE CONFORTABLE

Une cabine confortable et sûre pour chaque mission : cabine courte AD, cabine profonde AT ou cabine profonde et large AS.

UN CHÂSSIS ROBUSTE

Un châssis d'une robustesse légendaire avec des longerons de 7,7 mm sur toute la longueur.

SELLETTE

Un large choix de sellettes d'attelage est proposé avec différentes hauteurs et réglages disponibles.

SUSPENSION PNEUMATIQUE ARRIÈRE

Choisissez la suspension pneumatique pour un confort de conduite exceptionnel en cas de missions impliquant un usage routier intensif.

ESSIEUX ARRIÈRE

Au choix selon la mission, Simple Réduction si vous devez travailler avec votre véhicule principalement sur des routes asphaltées, Double Réduction pour travailler sur des terrains plus difficiles.

PRISE DE MOUVEMENT SUR MOTEUR

La prise de mouvement sur moteur vous permet d'incliner partiellement la benne de la semi-remorque quand le véhicule est arrêté dans une pente afin d'équilibrer le chargement.

MISSION GRUMIER

La puissance et les fonctionnalités spécifiques de l'IVECO X-WAY en font un outil idéal pour **charger, transporter et décharger facilement des grumes**. Il évolue aussi aisément en forêt que sur route jusqu'au lieu final de destination : nos puissants moteurs, les 3 versions de véhicule, le châssis robuste, **la grande charge utile et l'entraînement hydrostatique (HI-TRACTION)** en font un engin apte **à relever tous les défis de cette mission aux exigences importantes**.

DES CABINES POLYVALENTES

L'IVECO X-WAY dispose de cabines polyvalentes et sûres pour répondre à chaque besoin : cabine courte AD, cabine profonde AT ou cabine profonde et large AS.

VERSIONS DE VÉHICULE

Le choix entre trois versions (ON, ON+, OFF) vous permet d'opter pour la meilleure combinaison garde au sol / confort en fonction de la proportion de transport routier / tout-terrain à réaliser pendant vos missions.

DES MOTEURS PUISSANTS

Les moteurs 9, 11 et 13 litres sont conçus pour s'adapter au rapport couple-puissance le plus élevé et fournir un rendement énergétique exceptionnel.

HI-TRACTION – L'ENTRAÎNEMENT HYDROSTATIQUE

Grâce à notre système HI-TRACTION, transportez une plus grosse charge utile sur des terrains difficiles et économisez du carburant : plus léger qu'une traction intégrale, il délivre toute la traction dont vous avez besoin, quand vous en avez besoin et quel que soit le terrain. Il est également disponible avec la nouvelle fonctionnalité Avance lente hydrostatique (Creep) qui déconnecte complètement la chaîne cinématique, vous permettant de déplacer le véhicule uniquement à l'aide de la puissance hydrostatique.

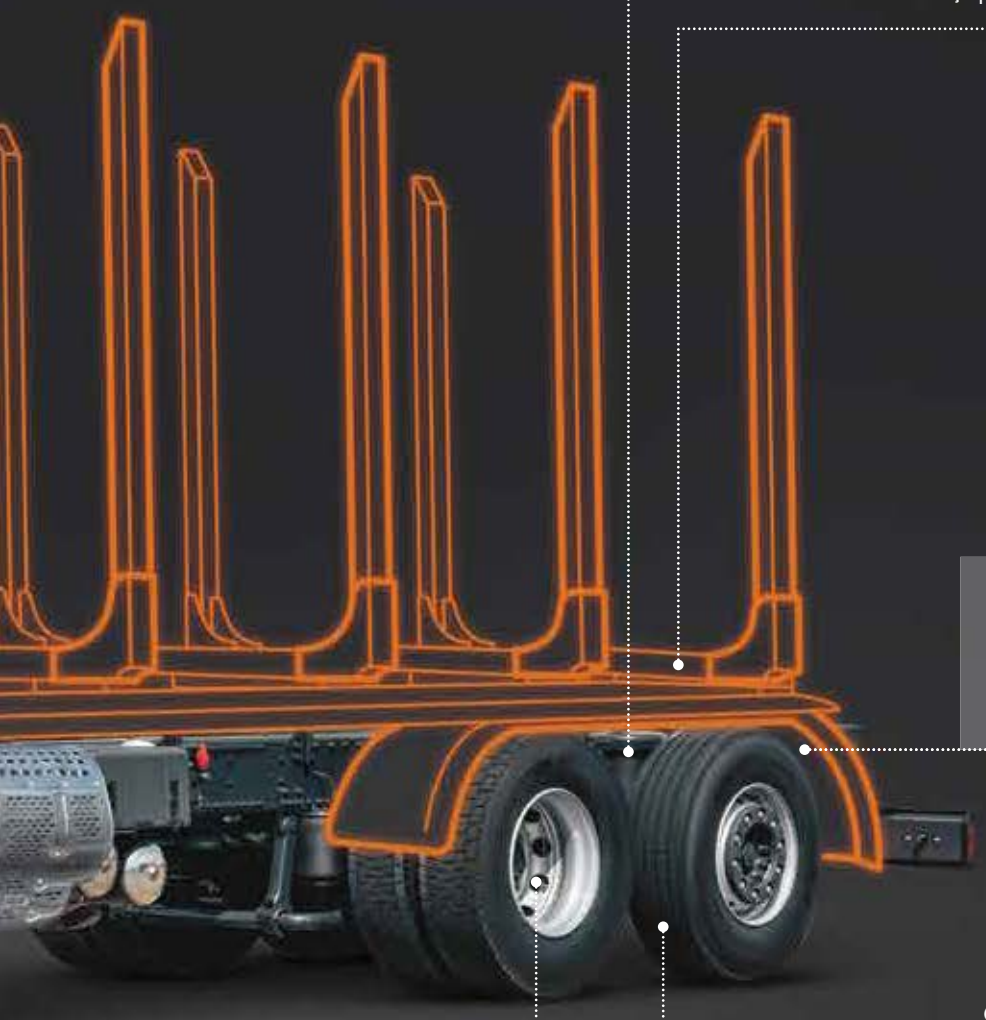

SUSPENSIONS ARRIÈRE ROBUSTES

Suspensions à lames ou pneumatiques disponibles dans toutes les versions.

CHARGE UTILE

Le châssis est conçu pour transporter la plus grande charge utile du marché.

UN CHÂSSIS ROBUSTE

Un châssis d'une robustesse légendaire avec des longerons de 7,7 mm sur toute la longueur, et des empattements de 3 120 à 6 700 mm pour transporter des grumes de toute taille.

GRANDE MANIABILITÉ

Excellent rayon de braquage avec une maniabilité exceptionnelle.

FREINS À DISQUE AVANT ET ARRIÈRE

GRANDE VARIÉTÉ DE PRISES DE MOUVEMENT

MISSION HYDROCUREUR

L'IVECO X-WAY a été optimisé pour **installer facilement un équipement d'hydrocurage** et offrir toutes les fonctionnalités nécessaires à ce travail spécifique. **Ce type de missions nécessite de grandes performances**. C'est pourquoi l'IVECO X-WAY est équipé d'une nouvelle prise de mouvement pleine puissance de type Sandwich, pouvant passer jusqu'à 2450 Nm de couple.

UNE PRISE DE MOUVEMENT PLEINE PUISSANCE

Choisissez parmi des prises de mouvement Multipower fournissant jusqu'à 900 Nm de couple ou des prises de mouvement Sandwich pouvant passer jusqu'à 2 450 Nm de couple.

GRANDE CHARGE UTILE

Les composants du châssis sont optimisés pour offrir la charge utile maximale, un facteur décisif pour les hydrocureurs.

ESSIEUX ARRIÈRE

Optez pour la Simple Réduction si vous devez travailler avec votre véhicule principalement sur des routes asphaltées, ou la double réduction idéale dans les cas de missions « Stop & Go » où les arrêts sont très fréquents.

UN CHÂSSIS ROBUSTE

Un châssis d'une robustesse légendaire avec des longerons de 7,7 mm sur toute la longueur.

SUSPENSION PNEUMATIQUE ARRIÈRE

Choisissez la suspension pneumatique pour un confort de conduite exceptionnel en cas de missions impliquant un usage routier intensif.

GRANDE MANIABILITÉ

Le dernier essieu peut être directeur pour optimiser le rayon de braquage avec une maniabilité exceptionnelle. Disponible sur nos versions tridem 8x2 et 8x4 pour réduire davantage le rayon de braquage.

HI-TRACTION – L'ENTRAÎNEMENT HYDROSTATIQUE

Grâce à notre système HI-TRACTION, transportez une plus grosse charge utile sur des terrains difficiles et économisez du carburant : plus léger qu'une traction intégrale, il délivre toute la traction dont vous avez besoin, quand vous en avez besoin. Il est également disponible avec la nouvelle fonctionnalité Avance lente hydrostatique (Creep) qui déconnecte complètement la chaîne cinématique, vous permettant de déplacer le véhicule uniquement à l'aide de la puissance hydrostatique.

BOÎTE DE VITESSES

Manuelle, robotisée ou automatique : choisissez la transmission adaptée pour optimiser le confort et la sécurité, tout en limitant les coûts d'exploitation.

VISIBILITÉ DIRECTE ET INDIRECTE AMÉLIORÉE

Le design aérodynamique des rétroviseurs et leur position optimisée améliorent davantage la visibilité. La vitre arrière des cabines AD/AT fournit une excellente visibilité à l'arrière du véhicule.

SYSTÈME D'ÉCHAPPEMENT

Un système d'échappement vertical, disponible en option, permet d'éloigner les gaz d'échappements lors des manipulations de l'équipement.

CABINE

Courte ou profonde, étroite ou large, l'IVECO X-WAY possède la cabine répondant à toutes les exigences.

DES MOTEURS TRÈS PERFORMANTS

Les moteurs 9, 11 et 13 litres sont conçus pour s'adapter au rapport couple-puissance le plus élevé et fournir un rendement énergétique exceptionnel.

FREINS À DISQUE AVANT ET ARRIÈRE

Le frein à disque permet une meilleure décélération, tout en offrant un entretien et un réglage facilités.

ESSIEU AVANT

Suspension à lames jusqu'à 9 tonnes.

LA VOIE NATURELLE

L'IVECO X-WAY NP est le véhicule léger de chantier alimenté par la technologie de gaz naturel la plus avancée du marché.
Il vous apportera un avantage concurrentiel grâce à une solution véritablement « verte » et rentable pour le transport léger de chantier avec le meilleur coût total d'exploitation de sa catégorie.

DURABILITÉ ENVIRONNEMENTALE EFFICACE

L'IVECO X-WAY NP maximise les avantages du carburant le plus écologique afin d'améliorer la qualité de l'air, réduire les changements climatiques et contribuer à un environnement plus calme avec seulement 71 dB(A) certifiés Piek Quiet Truck en fonctionnement Silent Mode.

de NO_2

de particules fines

de CO_2
avec biométhane

UNE COMBINAISON POUR CHAQUE MISSION

Les réservoirs sont disponibles en versions GNC, GNL ou GNL-C et sont personnalisés pour libérer l'espace dont vous avez besoin sur le châssis pour votre mission avec une autonomie en carburant jusqu'à 1 600 km.

GNL – jusqu'à 1 600 km

GNL – jusqu'à 1 400 km

GNL – jusqu'à 1 150 km

GNL – jusqu'à 800 km

CONFIGUREZ VOTRE IVECO X-WAY

CABINES

La gamme de cabine IVECO X-WAY offre un choix de cabines adapté à votre mission : la cabine profonde **AS**, la cabine profonde **AT** avec toit bas ou moyen, et la cabine courte **AD** avec toit bas.

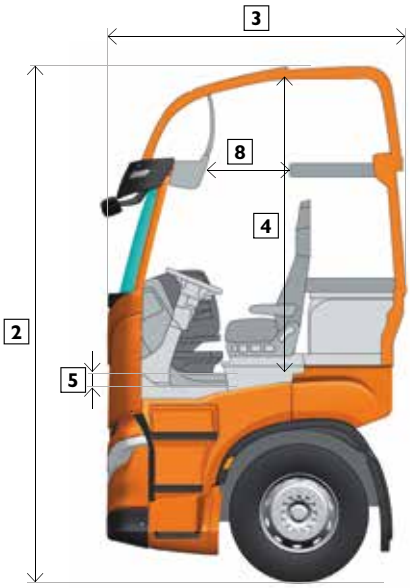

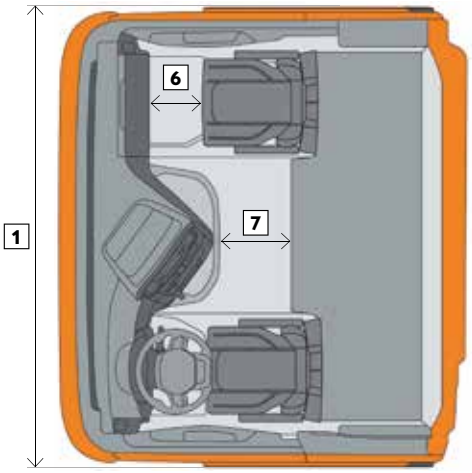

LÉGENDE

1 Largeur
2 Hauteur totale
3 Longueur
4 Hauteur tunnel - toit
5 Hauteur tunnel
6 Espace passager utilisable
7 Espace inférieur utilisable
8 Espace supérieur utilisable

		1	2	3	4	5	6	7	8		
AS	**Toit**	**Largeur (mm)**	**Hauteur totale (mm)**	**Longueur (mm)**	**Hauteur tunnel - toit (mm)**	**Hauteur tunnel (mm)**	**Espace passager utilisable (mm)**	**Espace inférieur utilisable (mm)**	**Espace supérieur utilisable (mm)**	**Couchette (2)**	**Marche d'accès**
	Haut	2 500	3 800 (1)	2 250	2 150	95	430	500	785	1 (2)	3
	Bas	2 500	3 300 (1)	2 250	1 700	95	430	500	–	1	
AT											
	Moyen	2 300	3 550 (1)	2 150	1 850	340	370	470	480	1 (2)	3
	Bas	2 300	2 900 (1)	2 150	1 250	340	370	470	–	1	
AD											
	Bas	2 300	2 550 (1)	1 700	1 250	340	370	–	–	0	3

Les dimensions peuvent varier selon le modèle.

REMARQUE

(1) Mesures approximatives ; peuvent varier en fonction des suspensions, des variables d'ensembles et des approximations.

(2) Couchette supérieure en option.

CABINE AS

Longueur de la couchette inférieure 2 100 mm, largeur 800 mm (700 mm derrière les sièges).
Longueur de la couchette supérieure 2 040 mm, largeur 600 mm (700 mm pour la couchette Confort).

CABINE AT

Longueur de la couchette inférieure 1 950 mm, largeur 540 mm.
Longueur de la couchette supérieure 1 850 mm, largeur 680 mm.

MOTEURS

L'IVECO X-WAY offre un vaste choix de moteurs diesel Euro VI-D pour s'adapter à toutes les applications. Les moteurs diesel, avec 3 cylindrées et puissances de 330 à 570 ch, offrent une puissance de premier ordre.

GAMME DE MOTEURS DIESEL

MOTEUR	CYLINDRÉE (litres)	PUISSANCE ch PAR tr/min	COUPLE Nm PAR tr/min	SYSTÈME DE POST-TRAITEMENT	NORME D'ÉMISSION
CURSOR 9	8,7	330 à 1 655 – 2 200	1 400 à 1 100 – 1 655	HI-SCR	Euro VI-D
		360 à 1 530 – 2 200	1 650 à 1 200 – 1 530		
		400 à 1 655 – 2 200	1 700 à 1 200 – 1 655		
CURSOR 11	11,1	420 à 1 475 – 1 900	2 000 à 870 – 1 475	HI-SCR	Euro VI-D
		460 à 1 500 – 1 900	2 150 à 925 – 1 500		
		480 à 1 465 – 1 900	2 300 à 970 – 1 465		
CURSOR 13	12,9	510 à 1 560 – 1 900	2 300 à 900 – 1 560	HI-SCR	Euro VI-D
		570 à 1 605 – 1 900	2 500 à 1 000 – 1 605		

Cursor 9

Cursor 11

Cursor 13

MOTEUR NATURAL POWER

MOTEUR	CYLINDRÉE (litres)	PUISSANCE ch PAR tr/min	COUPLE Nm PAR tr/min	SYSTÈME DE POST-TRAITEMENT	NORME D'ÉMISSION
CURSOR 13 NP	12,9	460/338 à 1 900	2 000 à 1 100 – 1 600	Catalyseur 3-voies	Euro VI-D

Cursor 13 NP

PARE-CHOCS FRONTAUX

	VERSION			CABINE AS				CABINE AD/AT			
	ON	ON+	OFF	PLASTIQUE GRIS		PLASTIQUE COULEUR CABINE		PLASTIQUE GRIS		PLASTIQUE COULEUR CABINE	
				●		●		●		●	
PARE-CHOCS											
HYBRIDE	●	●	–								
PLASTIQUE	●	●	–								
ACIER	–	–	●								

ESSIEUX AVANT

	PORTEUR							TRACTEUR	
	4x2	6x2 Y/PS	6x2 Y/PT	6x4	8x2 (2+2)	8x4 (1+3)	8x4 (2+2)	4x2	6x4
CHARGE SUR ESSIEU AVANT									
7 500	●	●	●	●	●	●	●	●	●
8 000	●	●	●	●	●	●	●	●	●
8 500	–	–	–	●	–	●	●	–	●
9 000	●	●	●	●	●	●	●	●	●
	VERSION ON					VERSION ON+ / OFF			
HAUTEUR DE L'ESSIEU AVANT									
	142 mm					72 mm			

ESSIEUX ARRIÈRE

	TYPE	POIDS TECHNIQUE MAXI (t)	TYPE DE FREINAGE	COUPLE DE FREINAGE MAXI (kNm)	TYPE D'HUILE	QUANTITÉ D'HUILE (litres)	INTERVALLE D'ENTRETIENS
SR							
MS17X-EVO[1]	SR-Solo	13	À disque	18,2	Synthétique	11	Jusqu'à 400 000 km
MS13-17X[2]	SR-Solo	13		18,2		12,5	
MT23-150/D	SR-TM	23		25		33,5	
HR							
451391/ADB	HR-Solo	13	À disque	25	Synthétique	16	Jusqu'à 400 000 km
452146/ADB	HR-TL	21				24,5	
452191/ADB	HR-TM	23 [3]				38	

HI-TRACTION

	PORTEUR														TRACTEUR			
	4x2		6x2 Y/PS			6x2 Y/PT			6x4			8x2 / 8x4			4x2		6x4	
	C9	C11	C9	C11	C13	C9	C11	C13	C9	C11	C13	C9	C11	C13	C11	C13	C11	C13
SANS HI-TRACTION	●	●	●	●	●	●	●	●	●	●	●	●	●	●	●	●	●	●
HI-TRACTION	–	●	–	●	●	–	–	–	–	●	●	–	–	–	●	●	●	●
HI-TRACTION + FONCTIONNALITÉ DE TRAVAIL DE MANŒUVRE (CREEP)	–	●	–	●	●	–	–	–	–	●	●	–	–	–	●	●	●	●

BOÎTE DE VITESSES

MOTEUR	PUIS-SANCE (ch)	COUPLE (Nm)	ROBOTISÉE 16 RAPPORTS		ROBOTISÉE 12 RAPPORTS		MANUELLE 16 RAPPORTS		AUTOMATIQUE	
			ZF HI-TRONIX		ZF HI-TRONIX		ZF ECOSPLIT		ALLISON	
			ESSIEU SR	ESSIEU HR	ESSIEU SR	ESSIEU HR	ESSIEU SR	ESSIEU HR	ESSIEU SR	ESSIEU HR
			CABINE AS							
CURSOR 13	570	2 500	12 TX 2640 TO (2 600 Nm)	16 TX 2640 TO (2 600 Nm)	12 TX 2640 TO (2 600 Nm)	12 TX 2610 TO (2 600 Nm)				
	510	2 300	16 TX 2440 TD (2 400 Nm)	16 TX 2440 TO (2 400 Nm)	12 TX 2420 TD (2 400 Nm)	12 TX 2410 TO (2 400 Nm)				
					CABINE AS/AT/AD		CABINE AT/AD			
CURSOR 11	480	2 300			12 TX 2210 TO (2 200 Nm)	12 TX 2410 TO (2 400 Nm)	16 S 2320 TD (2 350 Nm)	16 S 2520 TO (2 500 Nm)		
	460	2 150				12 TX 2210 TO (2 200 Nm)	16 S 2220 TD (2 200 Nm)	16 S 2220 TO (2 200 Nm)		
	420	2 000			12 TX 2010 TD (2 000 Nm)	12 TX 2010 TO (2 000 Nm)				
					CABINE AT/AD					
CURSOR 9	400	1 700			12 TX 1810 TD (1 800 Nm)	12 TX 1810 TO (1 800 Nm)	16 S 1620 TD (1 700 Nm)	16 S 1820 TO (1 700 Nm)		
	360	1 650							Série 3200	
	330	1 400			12 TX 1410 TD (1 400 Nm)				Série 3200	

PRISE DE MOUVEMENT

	DÉPENDANT / INDÉPENDANT DE LA TRANSMISSION	CONNEXION	RAPPORT	COUPLE (Nm)	ROTATION
PRISE DE MOUVEMENT SUR MOTEUR					
DÉBRAYABLE	Indépendante	Pompe / Bride	1,12 / 1,14	800	Moteur opposé
NON DÉBRAYABLE			1,14 / 1,195		
PTO SANDWICH					
DÉBRAYABLE	Indépendante	Bride	1,02 / 1,26 / 1,56	1 602 – 2 450	Identique au moteur
PTO MULTIPOWER					
DÉBRAYABLE	Indépendante	Bride	1,29	900	Identique au moteur
NON DÉBRAYABLE					
PTO SUR BOÎTE DE VITESSES(4-5)					
NH/1b – NH/1c	Dépendant	Pompe / Bride	1,00	1 000	Moteur opposé
NH/4b – NH/4c			0,90 / 1,28	430	Identique au moteur
NTX/10b – NTX/10c			0,91 / 1,09 / 1,28 / 1,58 / 1,59 / 2,35	400 – 720	
N221/10b – N221/10c			1,23 / 1,48 / 1,91 / 2,19	470 – 870	
NTX/10c+bR			(0,91-1,28) / (1,09-1,59) / (1,23-1,85) / (1,48-2,35)	400 – 720	
CHELSEA TYPE 870		Pompe	0,60	660	

● De série ● Disponible – Non disponible

(1) Pour rapports de pont ≤ 3,36. (2) Pour rapports de pont ≥ 3,70. (3) 23 t pour certains pays seulement (0 % de surcharge admise).
(4) Le rapport total de prise de mouvement est le résultat du rapport de prise de mouvement et du facteur de vitesse de la boîte de vitesses sur le véhicule.
(5) PTO débrayables.

UN NOUVEAU MONDE DE CONNECTIVITÉ MYIVECO WAY SOLUTION

La connectivité du nouvel IVECO X-WAY a été conçue pour faciliter le quotidien du conducteur et aider le gestionnaire de flotte à optimiser la disponibilité du véhicule et le coût total de détention.

CONDUIRE FACILEMENT AVEC LA CONNECTIVITÉ À BORD

Utilisez les services de votre smartphone avec la fonction mirroring présent sur le nouvel écran tactile de 7 pouces, compatible Android Auto et Apple CarPlay.

Commandes en cabine

Assistance à la conduite

IVECO Assistance Non-Stop

Service de téléassistance

MYIVECO EASY WAY APP – L'APPLICATION CONDUCTEUR DE L'IVECO X-WAY

La nouvelle application MYIVECO EASY WAY vous permet de contrôler en un appui sur votre smartphone tous les équipements utiles de la cabine (température, info-divertissement, vitres). Vous pouvez également l'utiliser pour activer le service d'assistance Non-Stop, accéder aux données de diagnostic du véhicule et consulter vos performances de conduite via le Driving Style Evaluation.

OPTIMISEZ VOTRE FLOTTE AVEC L'OFFRE INTELLIGENTE DE CONNECTIVITÉ

Le nouveau boitier télématique de série met votre véhicule en communication directe avec l'équipe d'experts IVECO. Ils recoivent les données en temps réel et les contrôlent 24 heures sur 24 pour fournir une assistance proactive avec les nouvelles solutions MYIVECO WAY.

SMART REPORT

Le système embarqué d'Évaluation du Style de Conduite (DSE) génère des rapports hebdomadaires sur les performances du véhicule et du conducteur. Il donne également des conseils sur la façon d'améliorer le style de conduite pour l'optimisation de la consommation de carburant et du fonctionnement du véhicule.

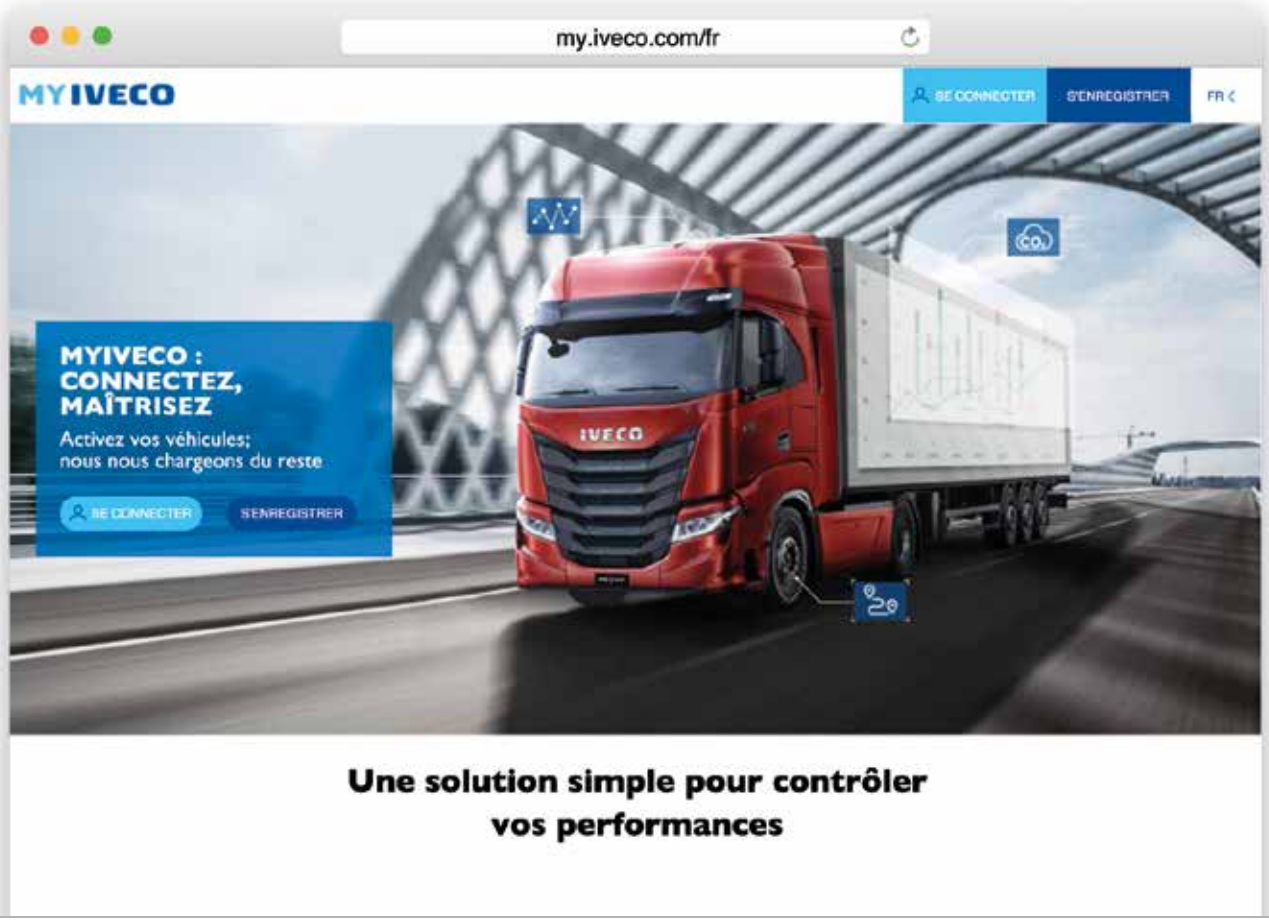

MYIVECO – VOTRE PORTAIL ET APPLICATION

Le portail et application MYIVECO permet au gestionnaire de flotte de suivre la consommation de carburant et le style de conduite du conducteur en temps réel, et ce afin d'optmiser les performances de la flotte. Vous pouvez également anticiper des rendez-vous d'entretien du véhicule pour maximiser le temps de disponibilité de votre parc.

MYIVECO VEHICLE MONITORING & REMOTE ASSISTANCE

La connectivité de l'IVECO X-WAY vous aidera à maximiser la disponibilité et la productivité de votre véhicule à travers une approche proactive à l'aide de service de téléassistance. Ce service a pour objectif de réaliser les diagnostics du véhicule à distance, des téléservices et des mises à jour logicielles en temps réel. Le service est également proactif, avec une salle de contrôle dédiée recevant en temps réel les codes défaut et les alertes du véhicule. Vous serez ainsi alerté dès lors que vous devrez prévoir une intervention afin d'éviter des arrêts non programmés.

SERVICES PERSONNALISÉS PREMIUM

La connectivité de l'IVECO X-WAY contient également une nouvelle offre de service modulaire conçue pour vous aider à optimiser les performances de votre flotte et votre efficacité.

CONSEILLERS CARBURANT ET ÉCOLES DE CONDUITE SUR LES PRINCIPAUX AXES EUROPÉENS

Conseils TCO
Une équipe IVECO dédiée de conseillers carburant

Conduite TCO
Écoles de formation à la conduite écologique

PROFESSIONAL FUEL ADVISING

Ce nouveau service avancé fournit une analyse détaillée de la consommation de carburant de votre véhicule et des suggestions de voies d'améliorations, de la part d'experts IVECO. Il dispose d'un algorithme capable de définir la consommation de carburant optimale. Le service offre également un suivi en temps réel des équipements principaux du véhicule pouvant affecter l'efficacité énergétique du véhicule, comme la pression des pneumatiques et le colmatage du filtre à carburant ou du filtre à air.

PLANIFICATION FLEXIBLE DE L'ENTRETIEN

Les données fournies en temps réel par votre véhicule grâce à sa connectivité vous permettent de planifier l'entretien et les interventions de réparation de façon efficace, afin de réduire les arrêts non programmés et maximiser la vie des composants en fonction de l'utilisation réelle du véhicule.

IVECO TOP CARE

En complément du service proactif fourni par les solutions MYIVECO WAY, ce service Premium permet de suivre le véhicule lorsque celui-ci est à l'atelier pour le remettre sur la route aussi vite que possible.

FLEET MANAGEMENT

Le service de gestion de flotte, proposé en partenariat avec Verizon et Astrata, permet un accès à une plateforme web offrant de nombreuses fonctionnalités : géolocalisation, geofencing, téléchargement à distance des données du chronotachygraphe.

MYIVECO WEB API

L'interface de programmation d'application Web (API) MYIVECO interagit de manière transparente avec le système de gestion de flotte du client pour fournir toutes les données du véhicule directement à votre système.

CONTRATS D'ENTRETIEN

CHOISISSEZ LES SERVICES QUI CORRESPONDENT PARFAITEMENT À VOTRE ENTREPRISE

L'IVECO X-WAY offre une vaste gamme de services personnalisables selon vos exigences.

L'IVECO X-WAY introduit un nouveau niveau de personnalisation grâce à la connectivité. Les données du véhicule sont transmises en temps réel en vue de vous proposer un **entretien personnalisé** en **fonction** de l'utilisation réelle de votre IVECO X-WAY.

Notre gamme Elements offre une flexibilité **totale** en termes de choix d'entretien programmé et une garantie étendue, sans oublier la possibilité de compléter votre forfait avec les couvertures additionnelles.

ELEMENTS
LONG LIFE VEHICLES

ENTRETIEN

- Vidange moteur, remplacement des filtres et courroies et toutes les opérations du carnet d'entretien

CHAINE CINEMATIQUE

- Remise en état du moteur, de l'injection, de la boîte de vitesses, de l'arbre de transmission, du pont

ENSEMBLE DU VEHICULE

- Toutes les remises en état sauf moteur, injection, boîte de vitesses, arbre de transmission, pont ex : système électrique

USURE

- Embrayage, disques et plaquettes de freins, garnitures, disque d'embrayage, mécanisme, butée

SMART PACK

- MYIVECO SMART REPORT
- Portail Web MYIVECO (application incluse)
- MYIVECO MONITORING & ASSISTANCE
- MYIVECO EASY WAY APP

Les principaux éléments de l'offre (Entretien, Chaîne cinématique, Ensemble du véhicule, Usure) peuvent être associés pour créer un contrat parfaitement adapté à votre entreprise. Le tableau ci-dessous récapitule toutes les combinaisons possibles :

CONTRATS D'ENTRETIEN PLANIFIES

	ENTRETIEN	CHAINE CINE-MATIQUE	ENSEMBLE DU VEHICULE	USURE	SMART PACK
3XL • LIFE	•	•	•	•	•
2XL • LIFE	•	•	•		•
XL • LIFE	•	•		•	
L • LIFE	•	•			
M • LIFE	•			•	
S • LIFE	•				

EXTENSION DE LA GARANTIE

	CHAINE CINE-MATIQUE	ENSEMBLE DU VEHICULE
XTRA XTENDED LIFE	•	•
XTENDED LIFE	•	

Pour inclusions et exclusions, veuillez vous référer aux documents contractuels de votre pays.

ACCESSOIRES IVECO

IVECO | Accessories

Le camion est bien plus qu'un véhicule : c'est là que des milliers de gens vivent et travaillent chaque jour. Voilà pourquoi IVECO Accessoires a créé une gamme de produits personnalisés pour répondre aux besoins du conducteur, améliorer ses performances, accroître le style et le confort du véhicule et introduire de nouvelles technologies à bord.

PERSONNALISEZ VOTRE IVECO X-WAY EN L'ADAPTANT AUX BESOINS DE VOTRE ENTREPRISE

En fonction des missions que vous réalisez, nous vous proposons toute une variété d'accessoires de grande qualité développés pour améliorer la visibilité, le confort, la sécurité et la rentabilité. Ce sont autant de « petits plus » qui font toute la différence.

VISIBILITÉ

La barre lumineuse s'intègre parfaitement à la cabine pour en souligner la forme et améliorer la visibilité. Une personnalisation complète aux couleurs de votre entreprise est possible pour créer un parc spécifique. Le gyrophare est recommandé dans les situations d'urgence ou pour avertir toutes les personnes aux alentours d'une manœuvre.

RENTABILITÉ

Pour réduire le coût total d'exploitation, IVECO Accessoires vous propose toute une variété de systèmes anti-siphonnage. Ces équipements en aluminium empêchent le vol de carburant. En outre, ils sont indestructibles, simples à poser et accélèrent le ravitaillement en carburant.

SÉCURITÉ

Notre gamme d'accessoires de grande qualité permet d'améliorer votre sécurité pendant la conduite. Nos systèmes de caméras de recul, par exemple, vous donnent une plus grande visibilité pour réaliser vos manœuvres.

TECHNOLOGIE EMBARQUÉE

Un nouveau support personnalisé de tableau de bord doté d'une prise intégrée a été conçu pour recharger votre smartphone, tablette, TomTom® et Drivelinc dans la meilleure et plus sûre position.

Vous pouvez consulter la gamme complète d'IVECO Accessoires dans le catalogue en ligne

http://application.cnh-parts-service.eu/iveco.php

Toutes les possibilités de personnalisation sont facilement accessibles sur l'application gratuite **« IVECO Accessories »** .

Téléchargez gratuitement l'application sur l'App Store pour accéder à d'autres images et informations exclusives.

Télécharger dans l'App Store

SERVICES IVECO

IVECO CAPITAL

IVECO CAPITAL vous offre une gamme complète de solutions de financement et de services adaptés à vos besoins, pour vos véhicules de marque IVECO : crédit-bail, location financière, crédit, pouvant inclure des assurances et de la maintenance.

Sur le terrain, notre équipe commerciale se tient à votre disposition pour étudier avec vous la meilleure solution de financement.

Grâce à nos offres innovantes et flexibles, nous adaptons votre plan de financement à l'utilisation que vous ferez de votre équipement, parce que nous connaissons votre métier et vos contraintes.

Toutes nos solutions financières sont valables pour les véhicules neufs, comme pour les véhicules d'occasion.

Pour de plus amples informations, veuillez contacter votre concessionnaire IVECO.

IVECO 0080048326000 Assistance Non-Stop

IVECO Non Stop

IVECO Assistance Non-Stop est joignable sur simple appel téléphonique, 7 jours sur 7 et 24 heures sur 24, pour maintenir votre nouvel IVECO X-WAY et vos activités en marche.

IVECO Non-Stop est l'application pour smartphones d'IVECO, que vous pouvez utiliser pour communiquer avec IVECO en cas de panne de votre véhicule. Saisissez simplement les informations de votre véhicule (numéro d'identification du véhicule et plaque d'immatriculation), puis appuyez pour envoyer une demande d'assistance au centre de clientèle IVECO. Nous traiterons immédiatement votre demande, préviendrons l'atelier le plus proche et suivrons la réparation de votre véhicule. Via cette application, vous pouvez recevoir des mises à jour sur l'état d'avancement de l'assistance de votre véhicule.

IVECO | Genuine Parts HIGH PERFORMANCE

IVECO Genuine Parts représente la meilleure garantie afin de **préserver la valeur de votre IVECO X-WAY** au cours du temps, **qu'il soit toujours protégé contre les immobilisations imprévues,** tout en assurant la sécurité des biens et des personnes. IVECO offre la plus large gamme de composants, de kits d'entretien et de solutions télématiques, adaptés à l'ensemble du cycle de vie du nouvel IVECO X-WAY. IVECO exploite un réseau de 7 dépôts de pièces à travers l'Europe, couvrant plus de 335 000 m², gérant 400 000 références et garantissant une livraison 24/7 des pièces.

CNH INDUSTRIAL

IVECO est une marque de CNH Industrial N.V., leader mondial dans le secteur des biens d'équipement lequel, à travers ses différentes entreprises, conçoit, produit et vend des équipements agricoles et de construction, des camions, des véhicules utilitaires, des bus et des véhicules spécialisés, outre un vaste portefeuille de groupes motopropulseurs. Elle distribue également des pièces d'origine haute performance pour toutes les marques commerciales de CNH Industrial.

CHOISISSEZ VOTRE MODÈLE IVECO X-WAY

IVECO X-WAY		TRACTEUR DIESEL			
		4x2		6x4	
TOIT CABINE	AS	–		–	
	AT		–		–
	AD		–		–
MOTEUR / BOÎTE DE VITESSES	Cursor 9	–	–	–	–
	Cursor 11	Robotisée / Manuelle	Robotisée	Robotisée / Manuelle	–
	Cursor 13	–	Robotisée	–	Robotisée
VERSION DE VÉHICULE	ON	ON ON+ OFF	ON ON+	ON ON+ OFF	ON ON+
	ON+				
	OFF				
ESSIEU ARRIÈRE / SUSPENSION	SR	Mécanique / Pneumatique		Mécanique / Pneumatique	
	HR				
CONNECTIVITY BOX		De série pour tous les modèles			
EMPATTEMENTS (mm)		3 650 – 3 800		3 200	

IVECO X-WAY NP		TRACTEUR NP
		4x2
TOIT CABINE	AS	
MOTEUR / BOÎTE DE VITESSES	Cursor 13	Robotisée
SYSTÈME DE CARBURANT	GNC	Jusqu'à 650 km
	GNL-C	Jusqu'à 1 080 km
	GNL	Jusqu'à 1 600 km
VERSION DE VÉHICULE	ON	ON ON+
	ON+	
ESSIEU ARRIÈRE / SUSPENSION	SR	Pneumatique
CONNECTIVITY BOX		De série pour tous les modèles
EMPATTEMENTS (mm)		3 800

IVECO X-WAY		PORTEUR						
		4x2	6x2P		6x2P (Twin)		6x4	
TOIT CABINE	AS	–	–		–		–	
	AT			–		–		–
	AD			–		–		–
MOTEUR / BOÎTE DE VITESSES	Cursor 9	Robotisée / Manuelle / Allison	Robotisée / Manuelle / Allison	–	Robotisée / Manuelle	–	Robotisée / Manuelle / Allison	–
	Cursor 11	Robotisée / Manuelle	Robotisée / Manuelle	Robotisée	Robotisée / Manuelle	Robotisée	Robotisée / Manuelle	–
	Cursor 13	–	–	Robotisée	–	Robotisée	–	Robotisée
VERSION DE VÉHICULE	ON	ON ON+ OFF	ON ON+	ON ON+	ON	ON	ON ON+ OFF	ON ON+
	ON+							
	OFF							
ESSIEU ARRIÈRE / SUSPENSION	SR	Mécanique / Pneumatique	Pneumatique	Pneumatique	Pneumatique	Pneumatique	Mécanique / Pneumatique	
	HR							
EMPATTEMENTS (mm)		3 800 – 6 700	3 120 – 6 050		3 800 – 6 050		3 200 – 5 100	

IVECO X-WAY		PORTEUR					
		8x4 (2+2)		8x4 (1+3)		8x2x6 (2+2)	
TOIT CABINE	AS	–		–		–	
	AT		–		–		–
	AD		–		–		–
MOTEUR / BOÎTE DE VITESSES	Cursor 9	Robotisée / Manuelle	–	Robotisée / Manuelle	–	Robotisée / Manuelle	–
	Cursor 11	Robotisée / Manuelle	–	Robotisée / Manuelle	–	Robotisée / Manuelle	–
	Cursor 13	–	Robotisée	–	Robotisée	–	Robotisée
VERSION DE VÉHICULE	ON	ON ON+ OFF	ON ON+	ON ON+ OFF	ON ON+	ON	ON
	ON+						
	OFF						
ESSIEU ARRIÈRE / SUSPENSION	SR	Mécanique / Pneumatique		Pneumatique		Pneumatique	
	HR						
EMPATTEMENTS (mm)		4 250 – 5 820		3 200 – 5 100		4 500 – 6 050	

IVECO

Votre partenaire pour un transport durable

PUBLICATION H202330 1FR - 10/20

LES INFORMATIONS ET IMAGES CONTENUES DANS CE CATALOGUE SONT DONNÉES À TITRE D'EXEMPLE.
IVECO SE RÉSERVE LE DROIT D'APPORTER DES MODIFICATIONS À TOUT MOMENT ET SANS PRÉAVIS POUR RÉPONDRE À TOUTES LES EXIGENCES DE FABRICATION.